# SNR-TWC-X-YZ

Телекоммуникационные настенные
шкафы SNR серии TWC «LITE»

ПАСПОРТ УСТРОЙСТВА

SNR
Smart Networking Reliable

## Содержание

1. Общие сведения о товаре ..... 3
2. Технические характеристики ..... 4
3. Основные размеры и габариты ..... 5
4. Комплект поставки* ..... 6
5. Общий вид ..... 7
6. Хранение и транспортировка ..... 8
7. Сведения о сертификации ..... 8
8. Свидетельство о приёмке ..... 8
Для заметок: ..... 9
Гарантийный талон ..... 10
Контакты ..... 11

# 1. Общие сведения о товаре

Телекоммуникационные шкафы серии TWC «LITE» предназначены для компактного размещения оптического и электротехнического оборудования систем передачи данных. Небольшие размеры по сравнению с напольными телекоммуникационными шкафами позволяют размещать не только в закрытых серверных, но и в офисных помещениях, коридорах и лестничных пролётах. Современный дизайн легко и эргономично впишется в любой интерьер.

Шкаф имеет сборно-разборную конструкцию, состоящую из дна, крышки, двери со стеклом в металлической рамке (либо цельнометаллической), двух боковых стенок и задней стенки. Шкаф комплектуется регулируемыми по глубине монтажными 19'' уголками, замком двери. Дверь является перенавешиваемой. Кабельные вводы (полупробивные отверстия 150x50) предусмотрены в основании, крышке шкафа и задней стенке. Имеется возможность заземления всех элементов шкафа. В крыше шкафа предусмотрена перфорация с возможностью установки двух вентиляторов размером 120мм.

Степень защиты: IP20.

Материалы: холоднокатанная сталь ГОСТ 19904-90.

Толщина материала: монтажные 19'' уголки 1,5 мм; дно, крышка, дверь, боковые и задняя стенки 0,8 мм.

Покрытие: порошковая краска соответствующая ГОСТ 9.410-88.

## 1.1 Наименование

Шкаф телекоммуникационный настенный

## 1.2 Обозначение

SNR-TWC-X-YZ
где, SNR – (англ. Smart Networking Reliable) торговая марка;
TWC – (англ. Telecommunication Wall Cabinet) телекоммуникационный настенный шкаф;
X – этажность, U;
Y – дверь: G - стеклянная; M - металлическая;
Z – глубина: L - стандартная глубина (300 или 450 мм); DL - увеличенная глубина (600 мм).

## 1.3 Производство

Разработано и сделано в России. Дата выпуска указана на упаковке.

## 1.4 Назначение

Предназначен для размещения и защиты стандартного 19 дюймового оборудования.

## 2. Технические характеристики

| Параметр | Значение |
|---|---|
| Монтаж | Настенный |
| Конструкция шкафа | Разборная |
| Материал | Холоднокатанная сталь |
| Покрытие | Порошковая краска |
| Толщина стекла | 4 мм |
| Толщина профилей | 1,5 мм |
| Толщина стенок | 0,8 мм |
| Перестановка направляющих (шаг) | 50 мм |
| Кабельные вводы | 3шт. - 150x50 мм в основании, крыше и задней стенке |
| Распределенная нагрузка | 60 кг |
| Степень защиты | IP20 |
| Цвет | Серый (RAL 7035) |

## 3. Основные размеры и габариты

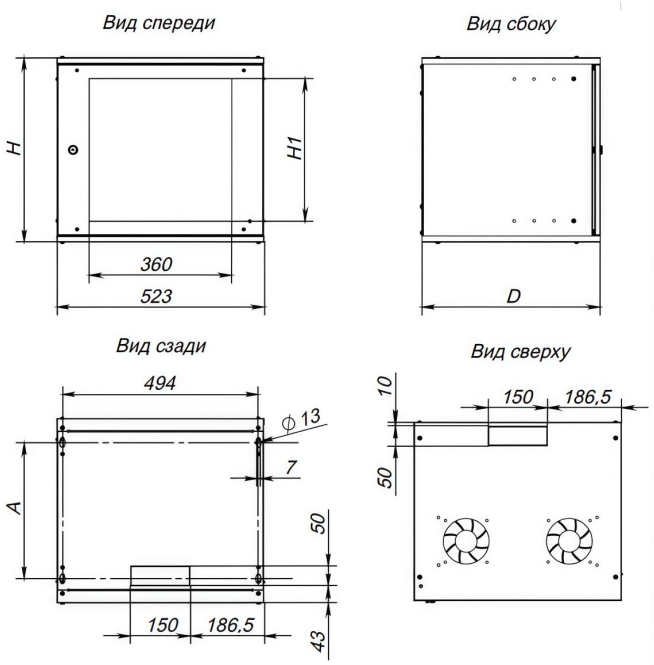


Рисунок 1 – Основные размеры и габариты

| Модель | Высота, U | Размеры, мм | | | Полезная глубина, мм | Высота стекла H1, мм | Расстояние крепежа A, мм | Масса, кг |
|---|---|---|---|---|---|---|---|---|
| | | Ш | В (H, рис.1) | Г (D. рис.1) | | | | |
| SNR-TWC-4-GL | 4 | 523 | 243 | 300 | 200 | 138 | 121 | 5,5 |
| SNR-TWC-4-ML | | | | | | - | | |
| SNR-TWC-6-GL | 6 | | 332 | 450 | 350 | 227 | 210 | 8,5 |
| SNR-TWC-6-ML | | | | | | - | | |
| SNR-TWC-6-GDL | | | | 600 | 500 | 227 | 210 | 11 |
| SNR-TWC-6-MDL | | | | | | - | | |
| SNR-TWC-9-GL | 9 | | 465 | 450 | 350 | 360 | 343 | 10,5 |
| SNR-TWC-9-ML | | | | | | - | | |

<table>
<tr><th rowspan="2">Модель</th><th rowspan="2">Высота, U</th><th colspan="3">Размеры, мм</th><th rowspan="2">Полезная глубина, мм</th><th rowspan="2">Высота стекла H1, мм</th><th rowspan="2">Расстояние крепежа A, мм</th><th rowspan="2">Масса, кг</th></tr>
<tr><th>Ш</th><th>В (H, рис.1)</th><th>Г (D. рис.1)</th></tr>
<tr><td>SNR-TWC-9-GDL</td><td rowspan="2"></td><td rowspan="12"></td><td rowspan="2"></td><td rowspan="12">600</td><td rowspan="12">500</td><td>360</td><td rowspan="2">343</td><td rowspan="2">13,5</td></tr>
<tr><td>SNR-TWC-9-MDL</td><td>-</td></tr>
<tr><td>SNR-TWC-12-GDL</td><td rowspan="2">12</td><td rowspan="2">598,5</td><td>493,5</td><td rowspan="2">476,5</td><td rowspan="2">16</td></tr>
<tr><td>SNR-TWC-12-MDL</td><td>-</td></tr>
<tr><td>SNR-TWC-15-GDL</td><td rowspan="2">15</td><td rowspan="2">732</td><td>627</td><td rowspan="2">610</td><td rowspan="2">18,5</td></tr>
<tr><td>SNR-TWC-15-MDL</td><td>-</td></tr>
<tr><td>SNR-TWC-18-GDL</td><td rowspan="2">18</td><td rowspan="2">865,5</td><td>760,5</td><td rowspan="2">743,5</td><td rowspan="2">21</td></tr>
<tr><td>SNR-TWC-18-MDL</td><td>-</td></tr>
</table>

## 4. Комплект поставки

| Номер позиции | Наименование | Количество, шт. |
|---|---|---|
| 1 | Основание шкафа | 1 |
| 2 | Передняя дверь | 1 |
| 3 | Боковая стенка | 2 |
| 4 | Задняя стенка | 1 |
| 5 | Крыша шкафа | 1 |
| 6 | Монтажные направляющие | 4* |
| 7 | Замок | 1 |
| 8 | Комплект для сборки шкафа | 1 |
| 9 | Паспорт | 1 |

*Шкафы с глубиной 300 и 450мм поставляются с 2 направляющими для установки спереди.

## 5. Общий вид

На рисунке 2 и 3 представлен внешний вид шкафа.

Рисунок 2 – Общий вид

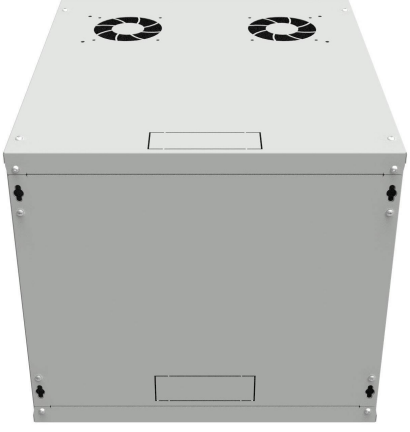

Рисунок 3 – Вид сзади

## 6. Хранение и транспортировка

Хранение шкафов производится в заводской упаковке в закрытом помещении при температуре от -40 °С до +40 °С, при относительной влажности не более 80%, в условиях, исключающих их порчу.

Шкаф транспортируется только в закрытом транспорте при температуре воздуха от минус 40 °С до +40 °С, в условиях, исключающих возможность воздействия атмосферных осадков, солнечной радиации и агрессивных сред, с соблюдением мер предосторожности против механических повреждений и гарантирующих сохранность элементов шкафа.

## 7. Сведения о сертификации

В подтверждении соответствия было отказано по причине отсутствия заявленной продукции в перечне объектов технического регулирования, подлежавших подтверждению соответствия требованиям технического регламента: Технический регламент Таможенного союза “О безопасности мебельной продукции” (ТР ТС 025/2012).

## 8. Свидетельство о приёмке

Телекоммуникационный шкаф SNR серии TWC «LITE» изготовлены и приняты в соответствии с обязательными требованиями государственных стандартов и требованиям технических условий, действующей технической документацией и признан годным для эксплуатации.

_____ / _____

(подпись продавца) М.П

Для заметок:

# Гарантийный талон

Сведения о товаре

Артикул:_____

Наименование товара: _____

Серийный номер: _____

Сведения о Продавце

Название организации:_____

Адрес:_____

Телефон: _____

Полное положение о гарантийном обслуживании приведено на WEB странице
http://shop.nag.ru/article/warranty

Срок гарантии - 12 месяцев с момента покупки товара.

С условиями гарантии ознакомлен и
согласен, товар получил, претензий по
комплектности и внешнему виду не имею

_____ _____ / _____

(подпись покупателя) (подпись продавца) М.П

Дата покупки:_____20_____г.

Внимание! Гарантийный талон действителен только при наличии печатей продавца!

Адрес сервисного центра ООО «НАГ»
620024, г.Екатеринбург, ул.Новинская, д. 12
тел. +7 (343) 379-98-38

## Контакты

| | |
|---|---|
| Екатеринбург | Офис продаж: 620110, ул. Краснолесья, 12а, ТЦ «Краснолесье», 4-й этаж<br>Тел: +7 (343) 379-98-38; +7 (343) 311-42-02<br>Часы: пн-пт 8:30–17:30<br>Email: sales@nag.ru<br><br>Склад отгрузки: 620024, ул. Новинская 12<br>Тел: +7 (343) 379-98-38; +7 (343) 311-42-02 |
| Москва | Офис продаж: 107023, Семёновская площадь., 1А,<br>БЦ «Соколиная гора», 13 этаж (м. Семёновская)<br>Тел: +7 (495) 191-18-23; +7 (495) 191-31-36<br>Часы: пн–пт 9:00–18:00<br>Email: shop-msk@nag.ru<br><br>Склад отгрузки: 105082, ул. Большая Почтовая, 36, стр. 9<br>Тел: +7 (495) 191-18-23; +7 (495) 191-31-36<br>Часы: пн–пт: 9:00–18:00 |
| Щелково | Склад отгрузки: ул. Заречная, д. 153, корп.1 8-9 ворота.<br>Мобильный: +7 (910) 456-91-93, для заказа пропуска при получении оборудования<br>Часы: пн–пт 8:00–17:00 |
| Новосибирск | Офис продаж/Склад отгрузки: 630112, ул. Гоголя, 51<br>Тел: +7 (383) 383-49-39; +7 (383) 375-32-90<br>Часы: пн–пт 9:00–18:00<br>Email: shop-nsk@nag.ru |
| Ростов-на-Дону | Офис продаж: 344000, ул. Береговая, 8, оф. 409<br>Тел:+7 (863) 204-39-42; +7 (863) 204-55-78<br>Часы: пн–пт: 9:00–18:00<br>Email: shop-rostov@nag.ru<br><br>Склад: 344010, ул. Нансена, 150, литер Б<br>Часы: пн–пт 9:00–18:00 |
| Санкт-Петербург | Офис продаж: 194044, Большой Сампсониевский пр., 28, корп. 2, оф. 325<br>Тел: +7 (812) 770-64-92; +7 (812) 406-81-00<br>Часы: пн–пт 9:00–18:00<br>Email: shop-spb@nag.ru |